180VDR

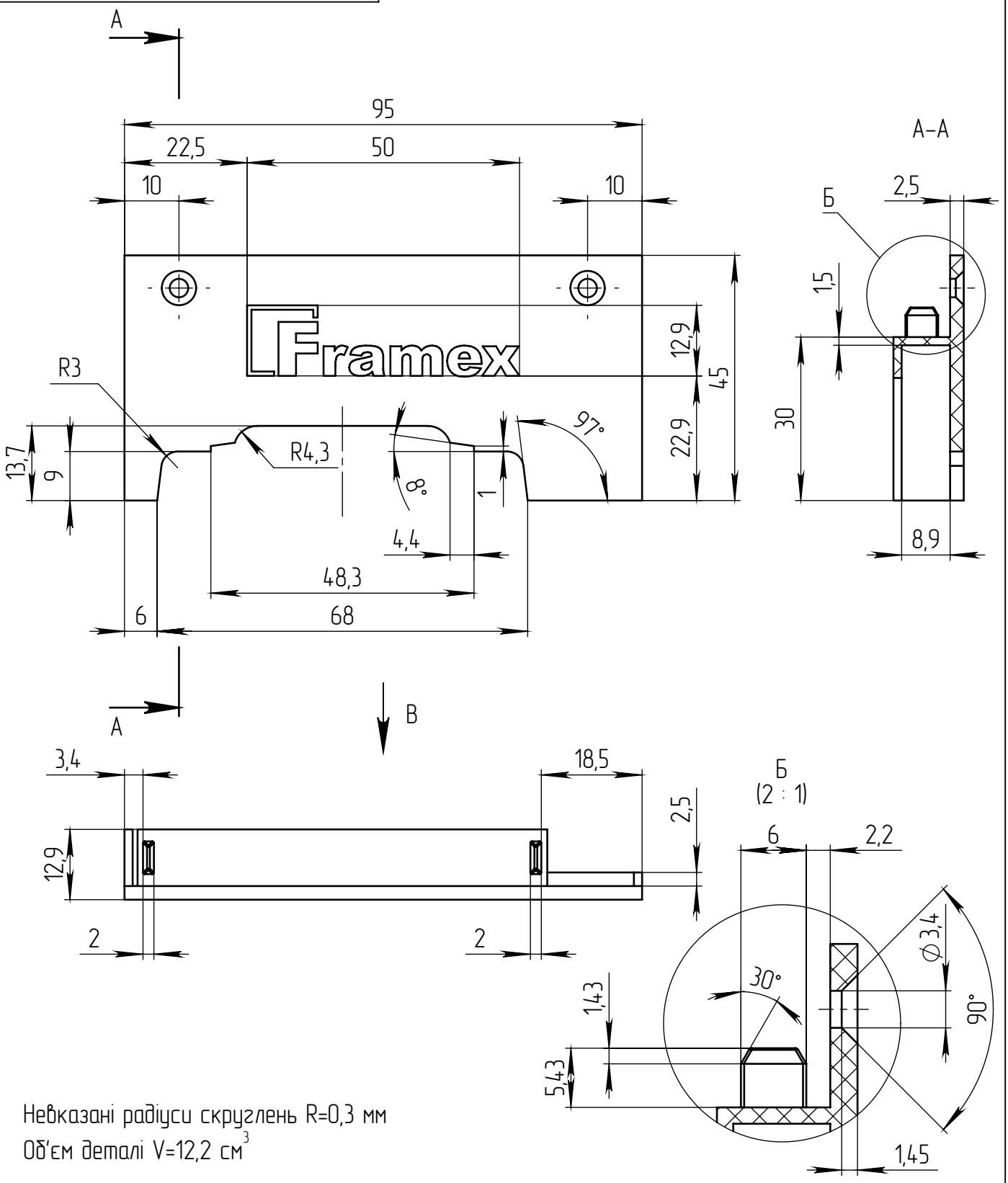

Невказані радіуси скруглень R=0,3 мм

Об'єм деталі V=12,2 см^3

					180VDR		
Зм.	Арк.	№ докум.	Підпис	Дата	Заглушка стулки нижня права	Літ. / Маса	Масштаб 1:1
Розроб.						Арк. 1	Аркушів 2
Перевір.							
Т. контр.							
Н. контр.						ТОВ "КОНТИНЕНТ-ГРУП"	
Затв.							

Перше застосування

Довід. №

Підп. та дата

Інв. № дубл.

Взам. інв. №

Підп. та дата

Інв. № ориг.

180VDR

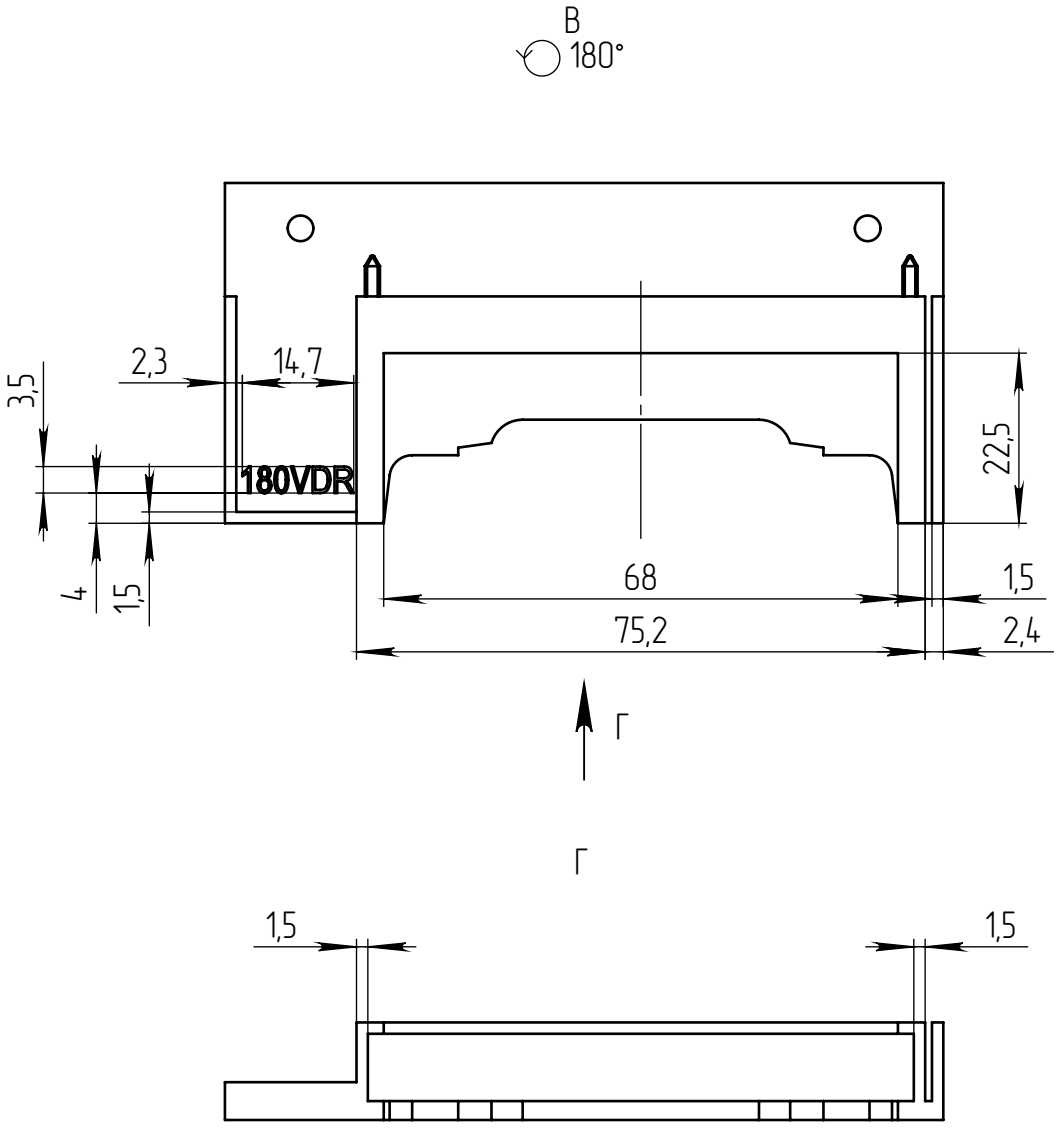

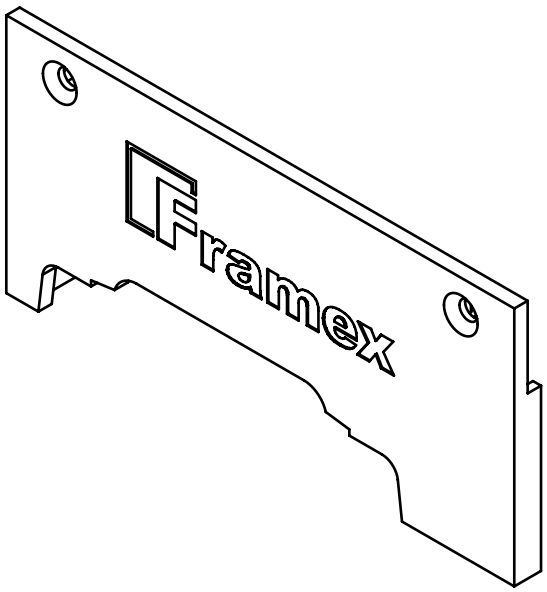

Підп. та дата	Інв. № дубл.	Взам. інв. №	Підп. та дата	Інв. № ориг.

Зм.	Арк.	№ докум.	Підпис	Дата	180VDR	Арк. 2